第二十五届全国大学生机器人大赛

仿生足式机器人挑战赛

场地图册

全国大学生机器人大赛组委会

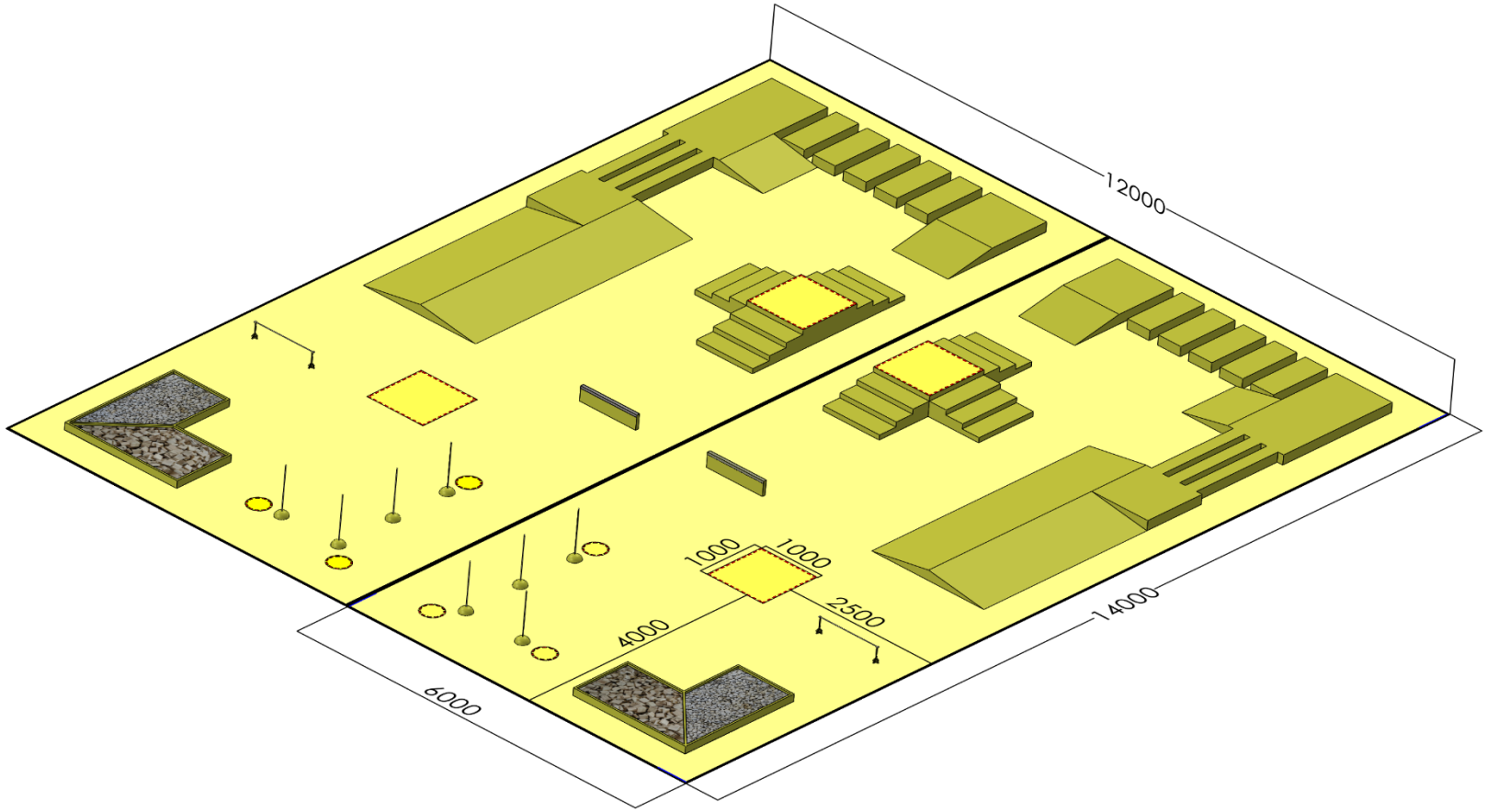

说明：(1)此为双场地拼图，视运动场馆情况而定；(2)场地表面采用黄色水性漆；(3)外围标识线采用黑色胶带或水性漆；(4)启动区红色标识线采用红色胶带或水性漆；(5)各障碍物尺寸及要求见图 05-图 08。

第二十五届全国大学生机器人大赛场地图册	“仿生足式机器人挑战赛”障碍赛场地立体图	全国大学生机器人大赛组委会	图号 01

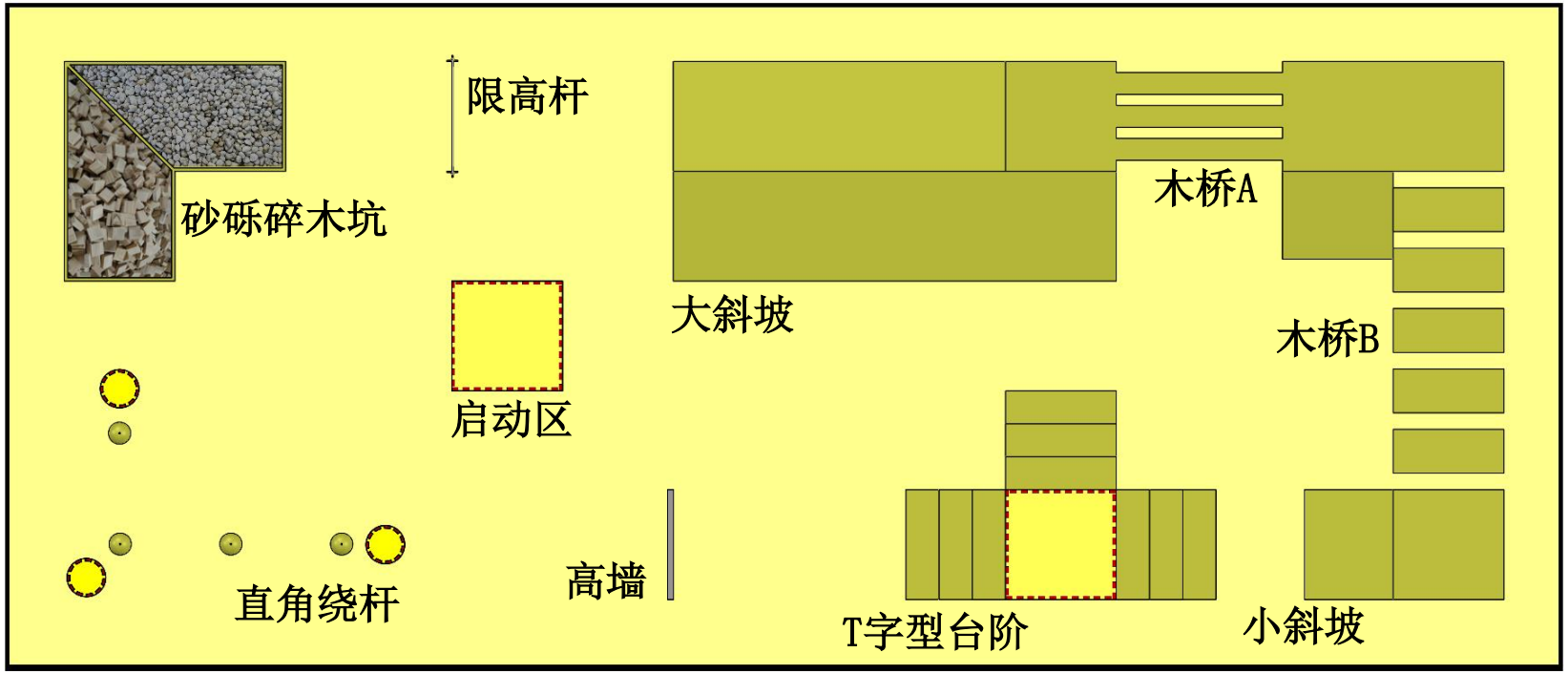

说明：此为单个场地的平面图，各障碍物的位置不定，各障碍物名称如文字标注。

第二十五届全国大学生机器人大赛场地图册	“仿生足式机器人挑战赛”障碍赛场地平面图	全国大学生机器人大赛组委会	图号 02

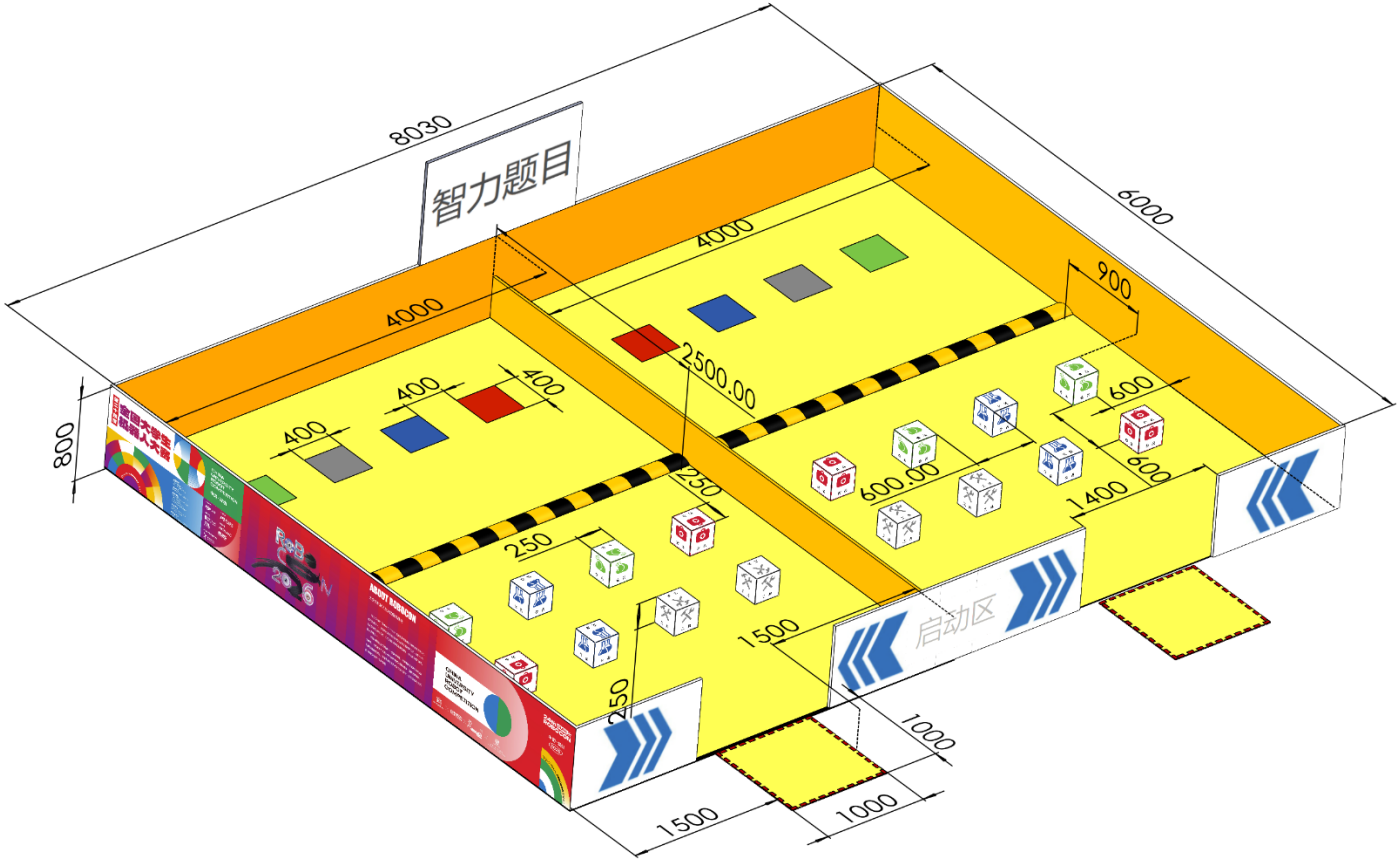

说明：(1)此为两个任务赛场地的拼图，视运动场馆情况而定；(2)场地表面采用黄色水性漆；(3)围墙内侧为橘黄色；(4)启动区红色标识线采用红色胶带或水性漆；(5)物资箱、归位区、减速带等尺寸及颜色见图 09、图 10、图 11 及附表。

第二十五届全国大学生机器人大赛	**“仿生足式机器人挑战赛”任务赛**	**全国大学生机器人大赛组委会**	**图号 03**

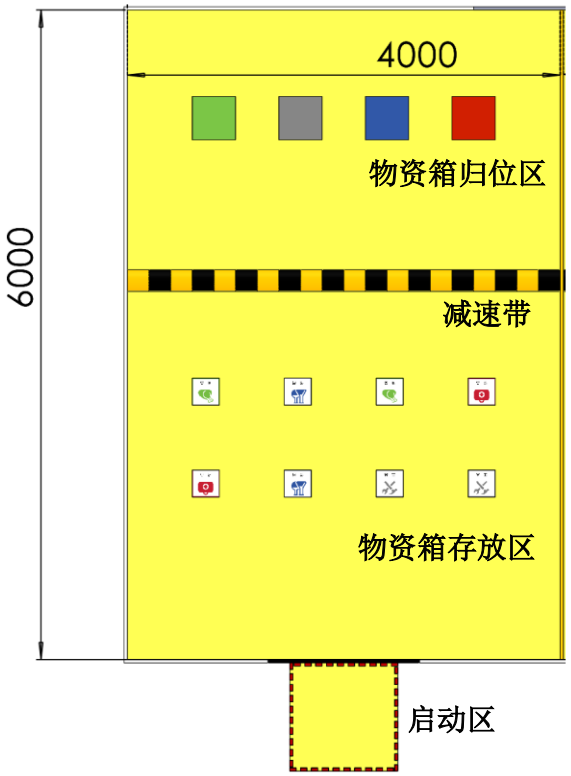

说明：此为单个任务赛场地平面图。

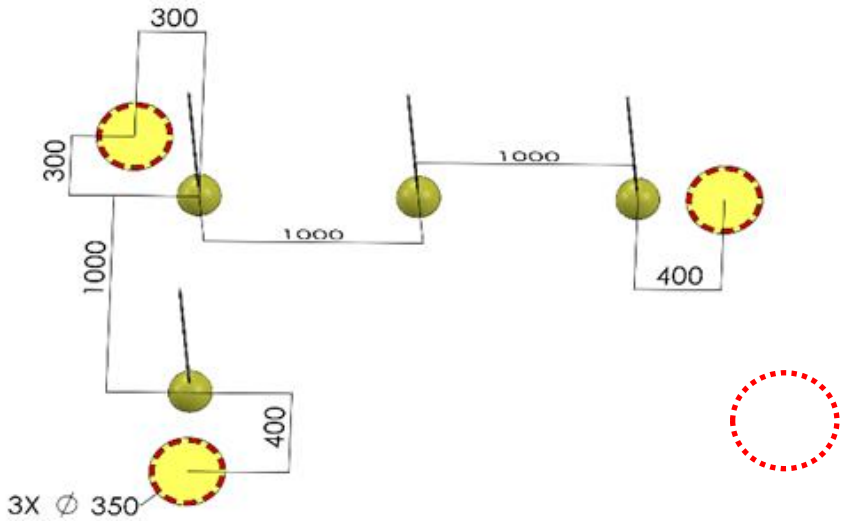

直角绕杆：(1)竖杆高度 500mm，竖杆颜色为橘黄色。绕杆区的两端及拐角外侧各有一个圆形必达区，必达区为红色虚线圆(右图)。

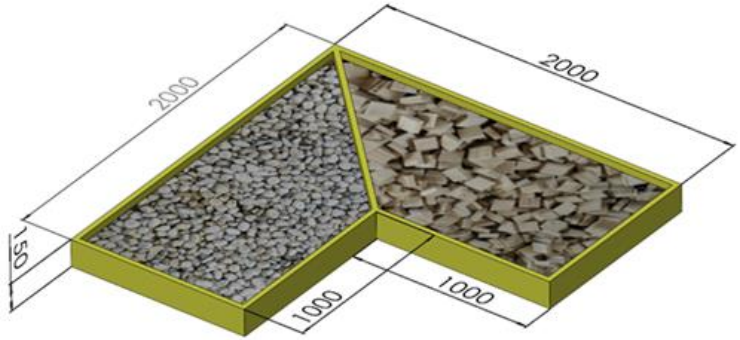

砂砾碎木坑：砂砾碎木坑为 L 形，两侧分别填有砂砾与碎木。砂砾为鹅卵石与砂子的随机混合；木料为加工边角料。砂砾及木料深度约 100mm。护栏颜色为橘黄色。

第二十五届全国大学生机器人大赛场地图册	**“仿生足式机器人挑战赛”障碍赛障碍物：直角绕杆与砂砾碎木坑**	**全国大学生机器人大赛组委会**	**图号 05**

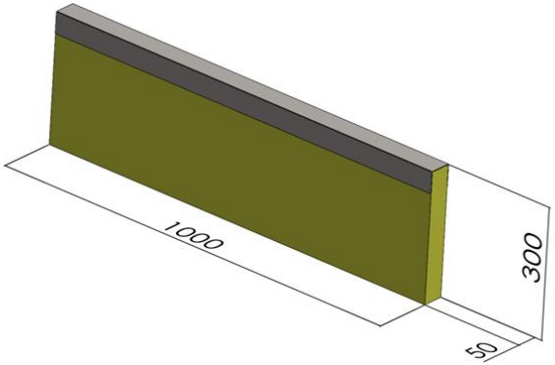

高墙：高墙固定在场地平面上。高墙基色为橘黄色(顶部包钢)。

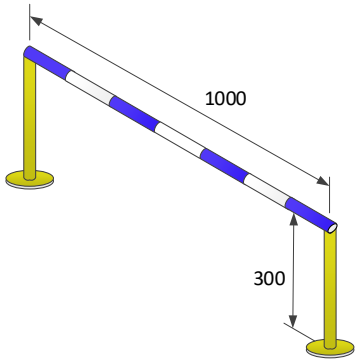

限高杆：竖杆颜色为橘黄色，横梁为蓝白相间的 PVC 管。

第二十五届全国大学生机器人大赛场地图册	**“仿生足式机器人挑战赛”障碍赛障碍物：高墙与限高杆**	**全国大学生机器人大赛组委会**	**图号 06**

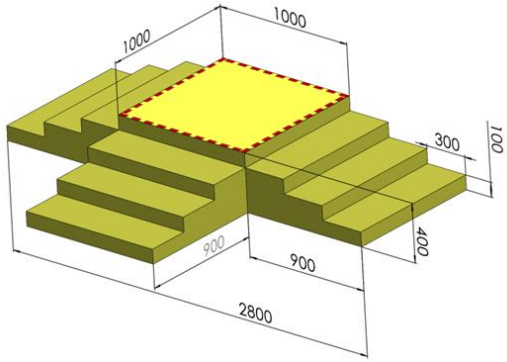

说明：T 字形台阶顶部红色虚线标志包围区域为可选启动区。表面刷橘黄色水性漆(图示黄色亮度不同仅作示意区分)。

第二十五届全国大学生机器人大赛场地图册	**“仿生足式机器人挑战赛”障碍赛障碍物：T 字型台阶**	**全国大学生机器人大赛组委会**	**图号 07**

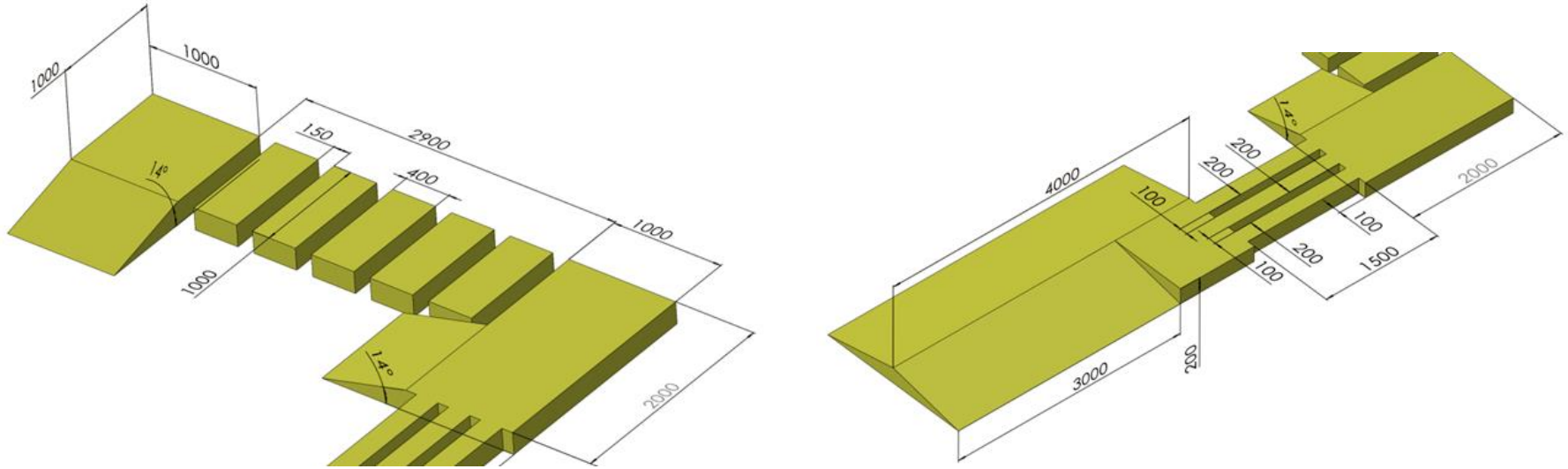

大斜坡：左右对称，总宽 2000mm，斜坡角度 11.3°。

2 个小斜坡：仅用于上下平台，倾角为 14°。斜坡和木桥的表面涂橘黄色水性乳胶漆。

第二十五届全国大学生机器人大赛场地图册	**“仿生足式机器人挑战赛”障碍赛场地：斜坡、木桥 A、木桥 B**	**全国大学生机器人大赛组委会**	**图号 08**

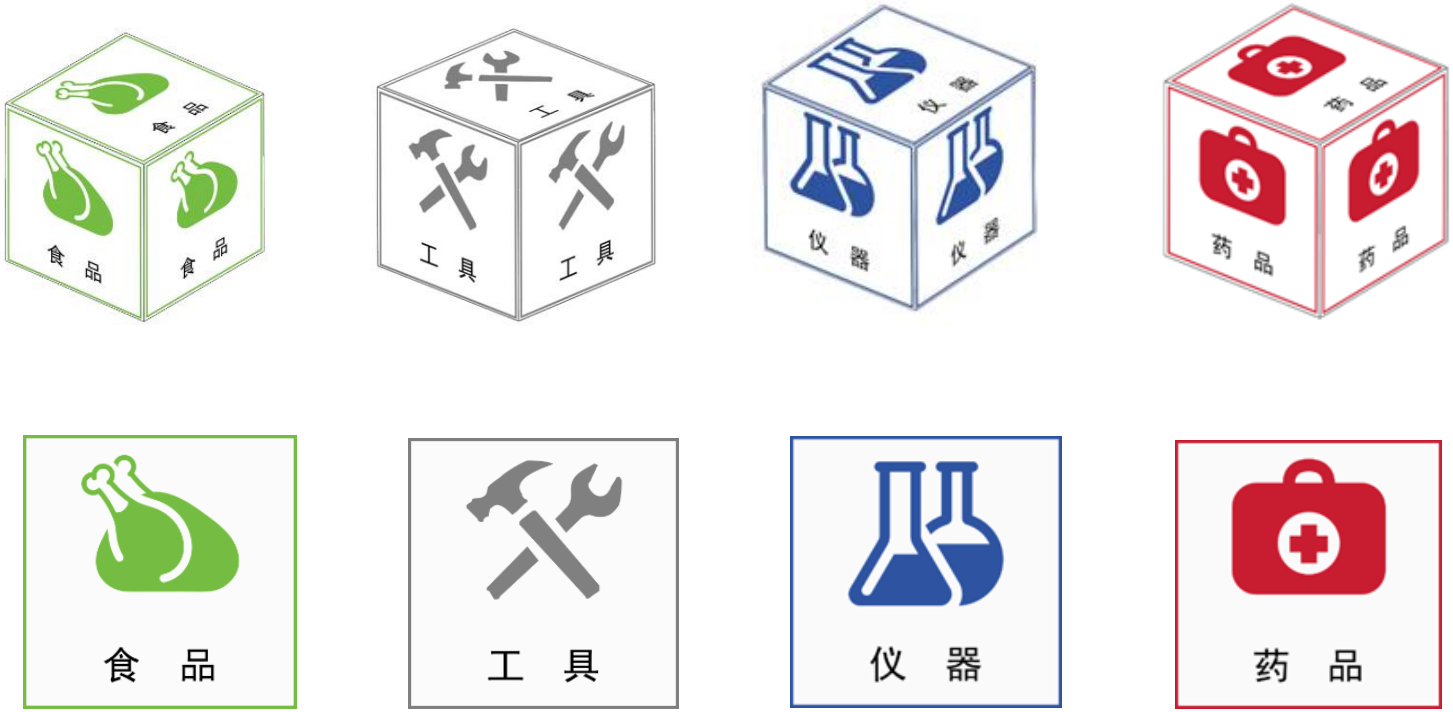

物资箱分食品箱、工具箱、药品箱、仪器箱 4 种，形状为 250mm×250mm×250mm 的正方形，由 5 层瓦楞纸箱改制而成，六面分别贴有亚光标识。标识贴背景为白色，字为黑色黑体。物资箱重量约 0.5Kg。

第二十五届全国大学生机器人大赛场地图册	“仿生足式机器人挑战赛”任务赛物资箱和标识贴	全国大学生机器人大赛组委会	图号 09

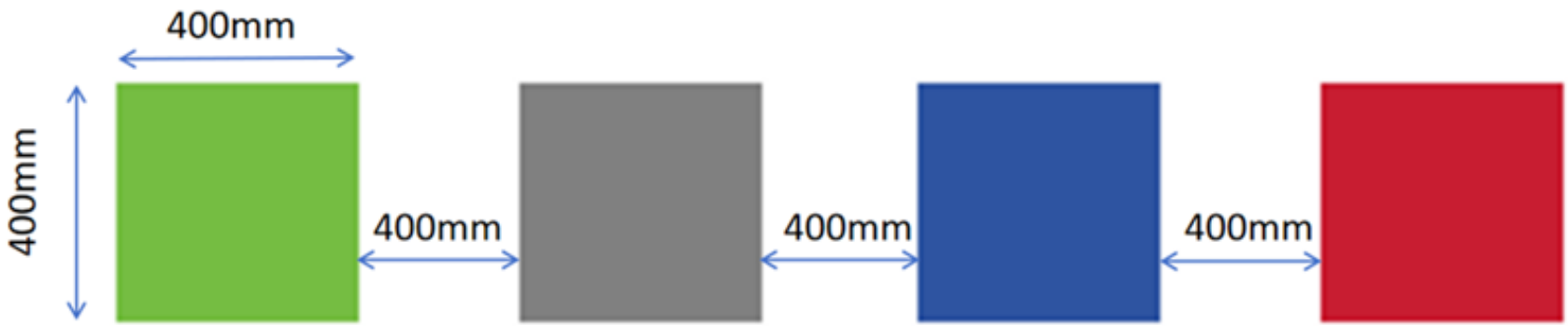

食品箱、工具箱、仪器箱、药品箱等对应归位区的颜色分别为绿色、灰色、蓝色和红色，编号为 0、1、2、3。

第二十五届全国大学生机器人大赛场地图册	“仿生足式机器人挑战赛”任务赛归位区	全国大学生机器人大赛组委会	图号 10

外购公路减速带。

第二十五届全国大学生机器人大赛场地图册	**“仿生足式机器人挑战赛”任务赛减速带**	**全国大学生机器人大赛组委会**	**图号 11**

颜色附表：

区域		材料	颜色 RGB			
场地地面		水性漆		255	255	0
启动区、必达区标识线		胶带或水性漆		255	0	0
场地外围标识线、减速带		胶带或水性漆		0	0	0
各障碍物、外围墙内侧面、减速带		水性漆		223	117	0
限高杆横梁(蓝白相间)		胶带或水性漆		255	255	255
				46	84	161
物资箱及归位区	食品箱及归位区	亚光贴纸或水性漆		117	189	66
	工具箱及归位区	亚光贴纸或水性漆		128	128	128
	仪器箱及归位区	亚光贴纸或水性漆		46	84	161
	药品箱及归位区	亚光贴纸或水性漆		200	29	49